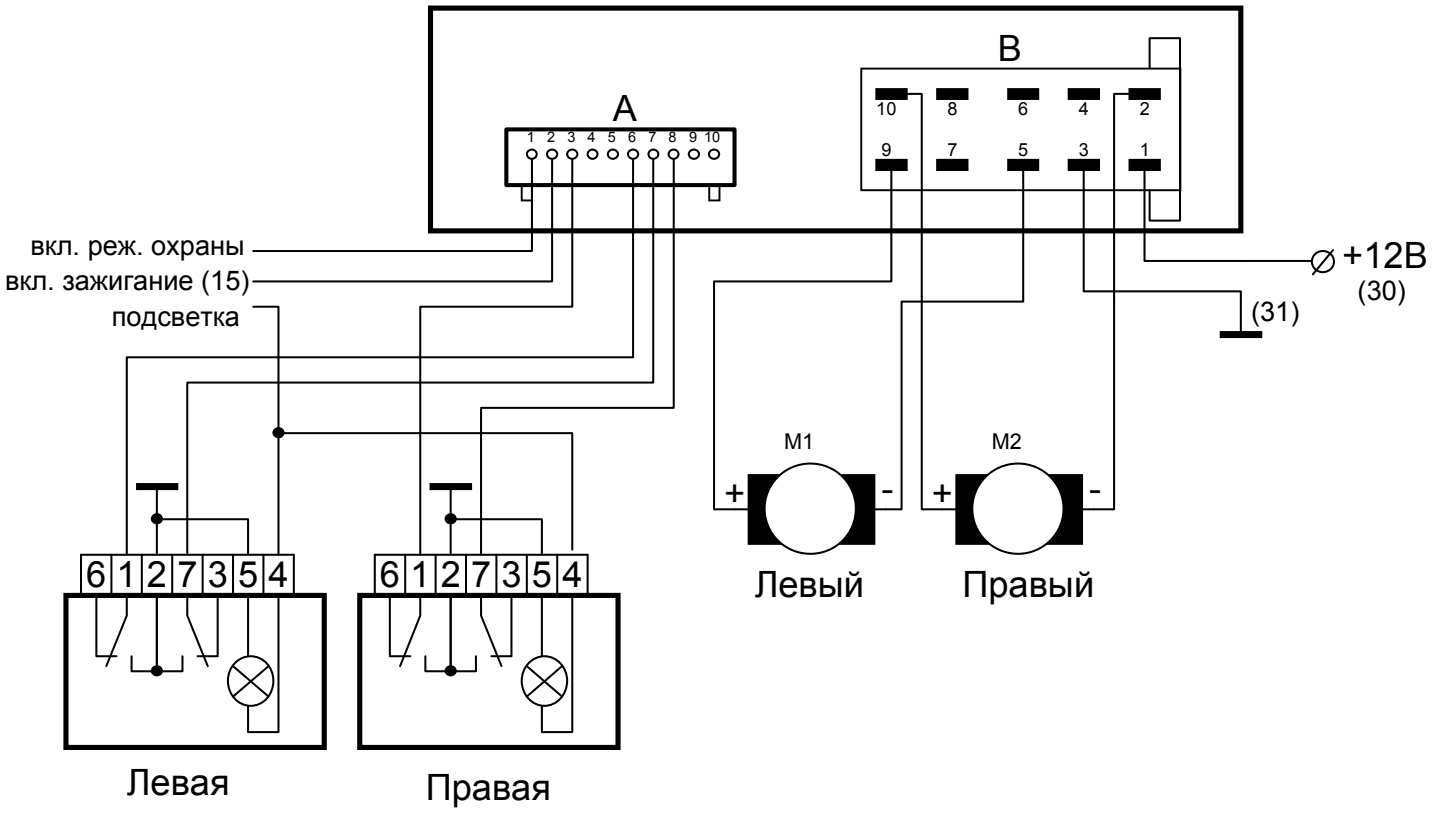Подключение "Beta-10/2"